# CONLOC UV 688

ist ein dünnflüssiger, lösemittelfreier, einkomponentiger Klebstoff, der durch Bestrahlung mit UV-Licht oder Tageslicht photochemisch polymerisiert.

## ANWENDUNGSBEREICHE

CONLOC UV 688 eignet sich für Verklebungen im Innenbereich, sowie für Verbundsicherheitsglas. Bei Temperaturbelastung höher als Raumtemperatur besteht Vergilbungsgefahr.

**Anwendungsgebiete:**
Glasverklebungen

**Gute Haftung auf:**
Glas/Glas · Glas/VSG

**Nicht geeignet für:** [Eigenversuche vorausgesetzt und empfohlen]
Aquarien

## ANWENDUNGSHINWEISE

1. Die Haftflächen müssen sauber, trocken, tragfähig, staub- und trennmittelfrei sein.
2. Für den letzten Reinigungsvorgang empfehlen wir die Verwendung von EGO REINIGER SOFT Herkömmliche Glas- oder Haushaltsreiniger sind nicht geeignet. Durch Nichtbeachtung können evtl. Festigkeitsverluste entstehen.
3. Der Klebstoffauftrag erfolgt blasenfrei, sparsam, aber ausreichend auf eine der Haftflächen.
4. Beide Flächen sollen spannungsfrei mit einer Spaltbreite von mind. 0,05 mm bis max. 0,2 mm zusammengefügt werden.
5. Die Aushärtung erfolgt schon bei Einwirkung von Tageslicht. Deshalb empfiehlt es sich, das Fügen und die Justierung der zu verklebenden Teile in dunklen Raumbereichen, gegebenenfalls in verdunkelten Räumen vorzunehmen.
6. Eine gezielte Aushärtung, auch bei Verbundsicherheitsglas, ist mit geeigneten Lampen möglich.

✱ Hinweise:
- entspricht IVD-Merkblatt Nr. 35.

## TECHNISCHE DATEN

| Produkteigenschaften | Ergebnis |
|---|---|
| **Materialbasis** | Acrylat |
| **Brechungsindex** | ca. 1,5 |
| **Dichte** | ca. 1,1 g/cm³ |
| **Festkörpergehalt** | 100% |
| **Flammpunkt** | > 95°C |
| **Viskosität** | ca. 85 mPas |
| **Konsistenz** | kapillar, dünnflüssig |
| **Spaltbreite** | 0,05 - 0,2 mm |
| **Bestrahlung** | UVA 320-400 nm |
| **Aktivatoranwendung** | nein |
| **Shore D Härte** | ca. 80 |
| **Zugscherfestigkeit** | 10 N/mm² (Prüfhinweise siehe Seite 2) |
| **Linearer Schrumpf** | ca. 2% |

## LIEFERUMFANG

| | |
|---|---|
| **Farbe** | klar |
| **Verpackung** | ▪ 20 g Kunststoffflasche<br>▪ 100 g Kunststoffflasche<br>▪ 250 g Kunststoffflasche<br>▪ 1000 g Kunststoffflasche |
| **Lagerung** | Original verpackt trocken und dunkel (ohne UV-Einstrahlung) bei Normalklima lagerfähig:<br>▪ 6 Monate |

## SICHERHEITSHINWEISE

| | |
|---|---|
| **Entspricht** | Verordnung (EG) Nr. 1907/2006 (REACH) und Nr. 1272/2008 (CLP) |
| **Kennzeichnung** | siehe EG-Sicherheitsdatenblatt |
| **Sicherheitshinweise** | siehe EG-Sicherheitsdatenblatt |
| **Entsorgung** | siehe EG-Sicherheitsdatenblatt |

## HINWEISE

Neben den Angaben in diesem Datenblatt sind die jeweiligen DIN-Normen und auch die entsprechenden Regelwerke und Vorschriften diverser Fachverbände und Organisationen für die herzustellende Leistung zu beachten. Die Angaben und Vorschläge für die Anwendung und Verarbeitung unserer Produkte beruhen auf unseren anwendungstechnischen Prüfungen, unseren Produkt- und Fachkenntnissen sowie praktischen Erfahrungen. Wegen der unterschiedlichen Materialien, objektspezifischen Gegebenheiten und außerhalb unseres Einflussbereichs liegenden Arbeitsbedingungen empfehlen wir in jedem Fall ausreichende Eigenversuche, um die Eignung unserer Produkte für den beabsichtigten Anwendungsfall sicherzustellen.
Grundsätzlich empfehlen wir eine Probeverklebung und anschließend die Belastbarkeit/Belastungsgrenze der Verklebung durch Eigenversuche zu prüfen (Schläge, Verkantung, Bewegung). Bitte beachten Sie bei den Prüfungen die zu erwartende Temperaturbelastung. Bei Auftretenden Fragen sollten Sie Beratung einholen.
Eine Haftung kann weder aus diesen Hinweisen noch aus einer mündlichen Beratung begründet werden.
Mit Erscheinen dieses Datenblattes verlieren alle vorherigen ihre Gültigkeit.

## PRÜFSPEZIFIKATION

### Prüfspezifikation Zugscherfestigkeit

(siehe technische Daten)

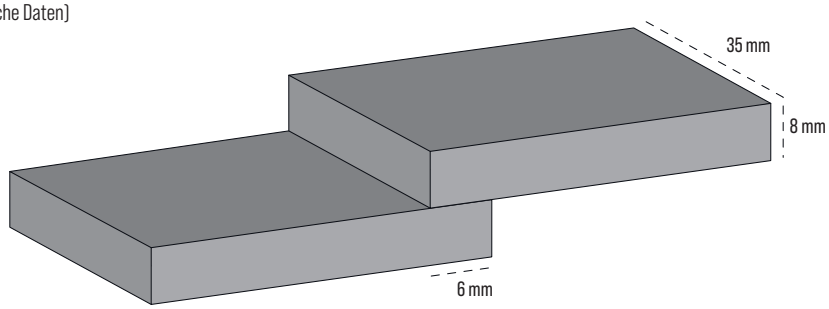


- bezogen auf Klebefläche von 6 x 35 mm überlappend
- GLAS/GLAS Verklebung
- UV Bestrahlung ist mit geeigneten UV-Lampen möglich
- gemessen unter Normalklima +23°C (50% Luftfeuchtigkeit)
- Abzuggeschwindigkeit 1 mm/Minute
- Untergrundreinigung mit **EGO REINIGER SOFT**

Warnhinweise siehe EG-Sicherheitsdatenblatt. Die vorstehenden Angaben sind das Ergebnis gründlicher Forschung; frühere Angaben sind hiermit ungültig. Prüfen Sie selbst, ob sich das Produkt für Ihre Zwecke eignet. Unsere evtl. Haftung beschränkt sich auf den Wert unseres Produktes als solches. Wir können keine Haftung für die mittelbaren Schäden, insbesondere für die Anwendung oder die Unbenutzbarkeit des Produktes übernehmen. Niemand ist berechtigt, in unserem Namen Empfehlungen oder Zusicherungen zu geben, die über den Inhalt unserer Informationsblätter hinausgehen.