CONLOC UV 665 FARBIG

ist ein dünnflüssiger, lösemittelfreier, einkomponentiger Klebstoff, der durch Bestrahlung mit UV-Licht photochemisch polymerisiert. Die Farben sind lichtecht und UV-beständig.

ANWENDUNGSBEREICHE

CONLOC UV 665 FARBIG eignet sich für Verklebungen im Innenbereich zur farblichen Gestaltung im kunsthandwerklichen Bereich und industrieller Fertigung.

Anwendungsgebiete:
Glasverklebungen

Gute Haftung auf:
Glas/Glas

ANWENDUNGSHINWEISE

1. Die Haftflächen müssen sauber, trocken, tragfähig, staub- und trennmittelfrei sein.
2. Für den letzten Reinigungsgang empfehlen wir die Verwendung von EGO REINIGER SOFT. Herkömmliche Glas- oder Haushaltsreiniger sind nicht geeignet. Durch Nichtbeachtung können evtl. Festigkeitsverluste entstehen.
3. Der Klebstoffauftrag erfolgt blasenfrei, sparsam, aber ausreichend auf eine der Haftflächen.
4. Beide Flächen sollen spannungsfrei mit einer Spaltbreite von mind. 0,1 mm bis max. 0,2 mm zusammengefügt werden.
5. CONLOC UV 665 FARBIG hat die Neigung sich kapillar zu verteilen.
6. Die Aushärtung erfolgt mit geeigneten UV-Lampen. Durch die Pigmentierung verlängert sich die Aushärtung deutlich.
7. CONLOC UV 665 FARBIG sollte nur für Flächenverklebungen verwendet werden.

✱ Hinweise:
- entspricht IVD-Merkblatt Nr. 35.

TECHNISCHE DATEN

Produkteigenschaften	Ergebnis
Materialbasis	Acrylat
Brechungsindex	ca. 1,5
Dichte	ca. 1,1 g/cm³
Festkörpergehalt	100%
Flammpunkt	> 93 °C
Viskosität	ca. 200 mPas
Konsistenz	dünnflüssig
Spaltbreite	0,1 - 0,2 mm
Bestrahlung	UVA 320-400 nm
Aktivatoranwendung	nein
Shore D Härte	ca. 75
Linearer Schrumpf	ca. 2%

LIEFERUMFANG

Farbe	blau, gelb, grün, rot, schwarz Alle Farben sind untereinander und mit CONLOC UV 665 klar mischbar.
Verpackung	▪ 20 g Kunststoffflasche ▪ 20 g Kunststoffflaschen-Set mit blau, gelb, rot, schwarz ▪ 100 g Kunststoffflasche
Lagerung	Original verpackt trocken und dunkel (ohne UV-Einstrahlung) bei Normalklima lagerfähig: ▪ 6 Monate

CONLOC UV 665 FARBIG

SICHERHEITSHINWEISE

Entspricht	Verordnung (EG) Nr. 1907/2006 (REACH) und Nr. 1272/2008 (CLP)
Kennzeichnung	siehe EG-Sicherheitsdatenblatt
Sicherheitshinweise	siehe EG-Sicherheitsdatenblatt
Entsorgung	siehe EG-Sicherheitsdatenblatt

HINWEISE

Neben den Angaben in diesem Datenblatt sind die jeweiligen DIN-Normen und auch die entsprechenden Regelwerke und Vorschriften diverser Fachverbände und Organisationen für die herzustellende Leistung zu beachten. Die Angaben und Vorschläge für die Anwendung und Verarbeitung unserer Produkte beruhen auf unseren anwendungstechnischen Prüfungen, unseren Produkt- und Fachkenntnissen sowie praktischen Erfahrungen. Wegen der unterschiedlichen Materialien, objektspezifischen Gegebenheiten und außerhalb unseres Einflussbereichs liegenden Arbeitsbedingungen empfehlen wir in jedem Fall ausreichende Eigenversuche, um die Eignung unserer Produkte für den beabsichtigten Anwendungsfall sicherzustellen.
Grundsätzlich empfehlen wir eine Probeverklebung und anschließend die Belastbarkeit/Belastungsgrenze der Verklebung durch Eigenversuche zu prüfen (Schläge, Verkantung, Bewegung). Bitte beachten Sie bei den Prüfungen die zu erwartende Temperaturbelastung. Bei Auftretenden Fragen sollten Sie Beratung einholen.
Eine Haftung kann weder aus diesen Hinweisen noch aus einer mündlichen Beratung begründet werden.
Mit Erscheinen dieses Datenblattes verlieren alle vorherigen ihre Gültigkeit.

PRÜFSPEZIFIKATION

Prüfspezifikation Zugscherfestigkeit

(siehe technische Daten)

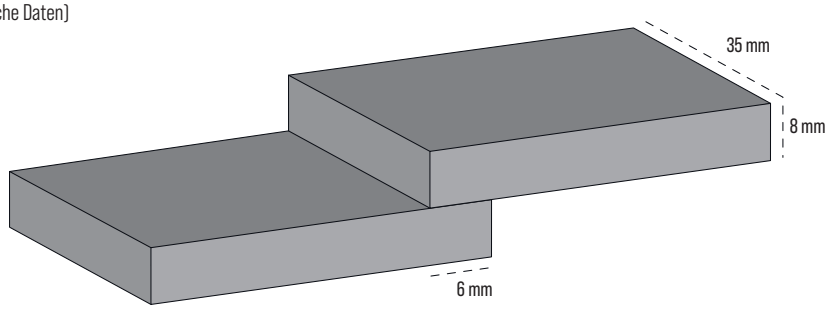

- bezogen auf Klebefläche von 6 x 35 mm überlappend
- GLAS/GLAS Verklebung
- UV Bestrahlung ist mit geeigneten UV-Lampen möglich
- gemessen unter Normalklima +23°C (50% Luftfeuchtigkeit)
- Abzuggeschwindigkeit 1 mm/Minute
- Untergrundreinigung mit **EGO REINIGER SOFT**

Warnhinweise siehe EG-Sicherheitsdatenblatt. Die vorstehenden Angaben sind das Ergebnis gründlicher Forschung; frühere Angaben sind hiermit ungültig. Prüfen Sie selbst, ob sich das Produkt für Ihre Zwecke eignet. Unsere evtl. Haftung beschränkt sich auf den Wert unseres Produktes als solches. Wir können keine Haftung für die mittelbaren Schäden, insbesondere für die Anwendung oder die Unbenutzbarkeit des Produktes übernehmen. Niemand ist berechtigt, in unserem Namen Empfehlungen oder Zusicherungen zu geben, die über den Inhalt unserer Informationsblätter hinausgehen.